CONFIGURAÇÃO DE PENAS P/ PLOTAGEM

PENA	COR	ESP.
1	7	0,1
2	7	0,2
3	7	0,3
4	7	0,4
5	7	0,5
6	7	0,6
7	7	0,25
8	7	0,08
9	7	0,1
REST.COLOR		0,25

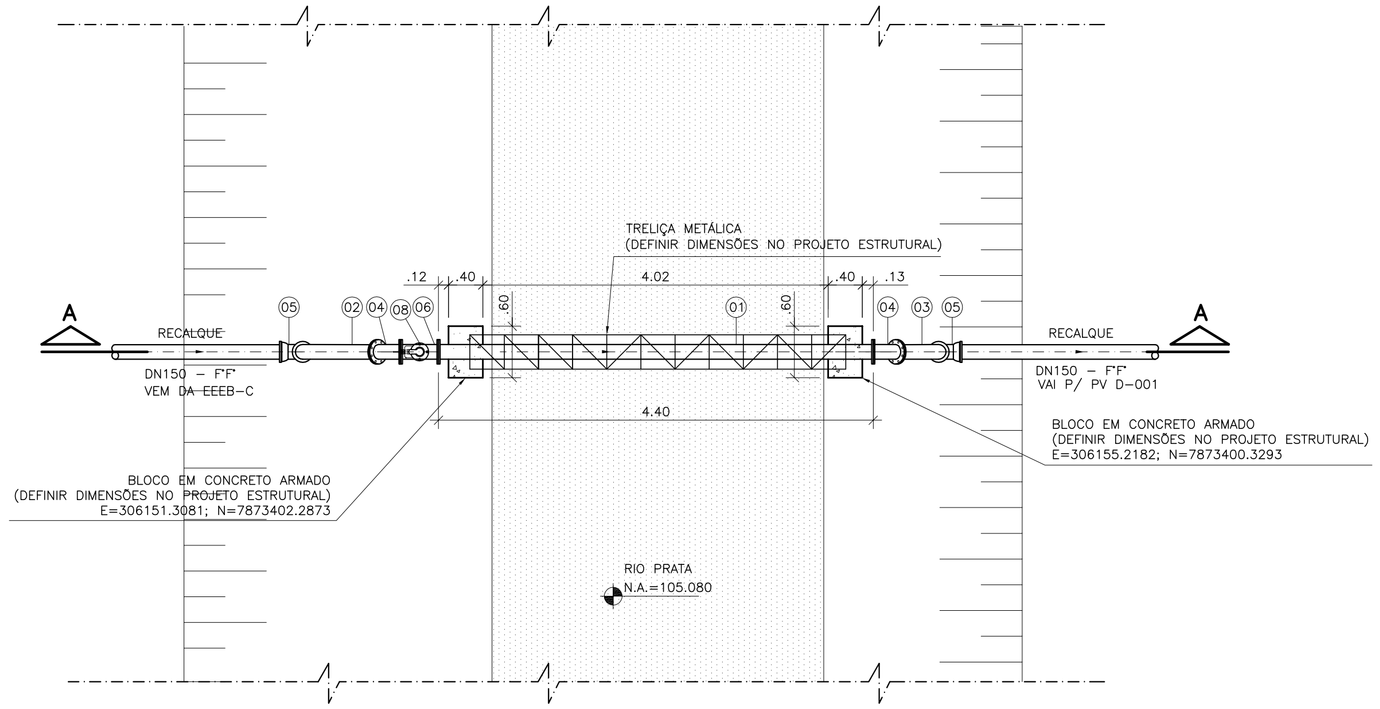

PLANTA BAIXA

ESCALA.: 1/50

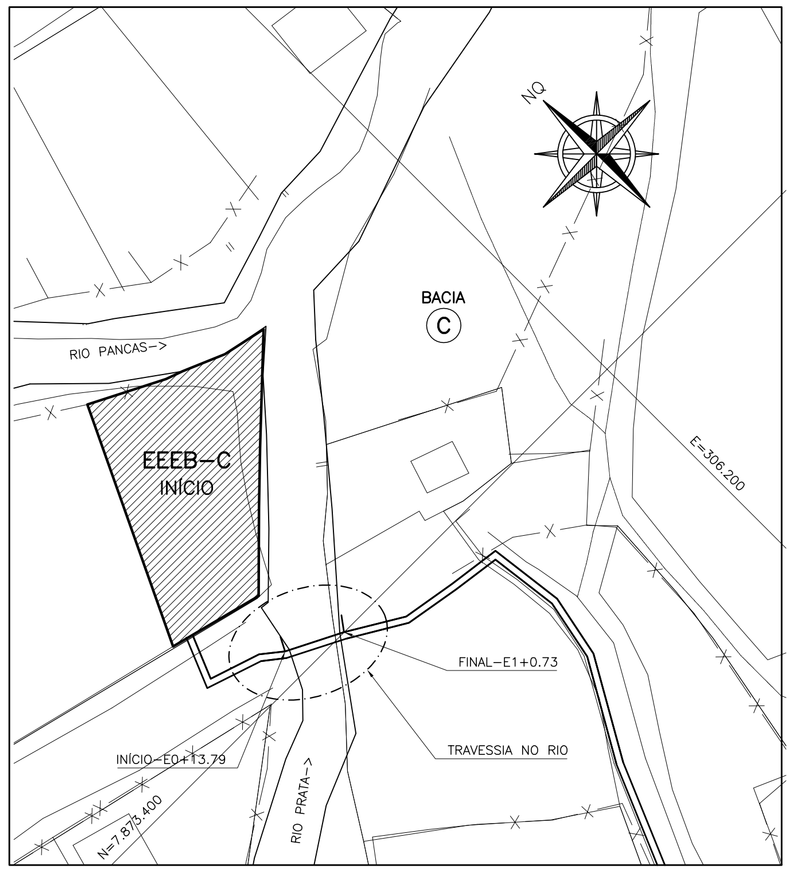

SITUAÇÃO

ESCALA 1/500

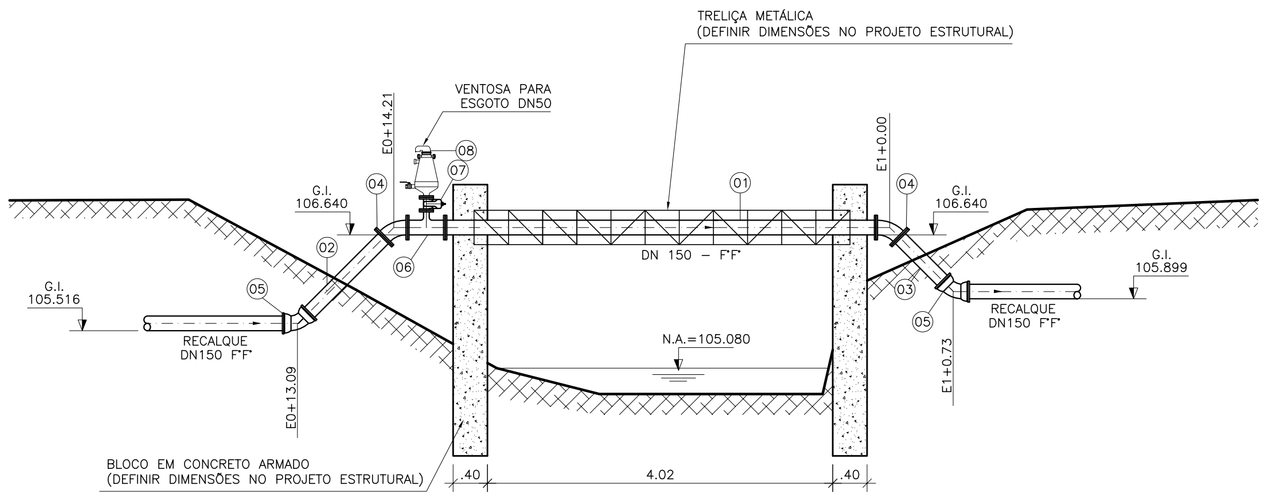

CORTE A–A

ESCALA 1/50

LISTA DE MATERIAL DA TRAVESSIA

ITEM	DISCRIMINAÇÃO	UNID.	MATERIAL	DN (mm)	QUANT.	OBS.
	TUBOS					
01	TUBO FLANGE/ FLANGE L=4,40	PÇ	F"F"	150	01	
02	TUBO FLANGE/ PONTA L=1,35	PÇ	F"F"	150	01	
03	TUBO FLANGE/ PONTA L=0,80	PÇ	F"F"	150	01	
	CONEXÕES					
04	CURVA 45° COM FLANGES	PÇ	F"F"	150	02	
05	CURVA 45° JUNTA ELÁSTICA	PÇ	F"F"	150	02	
06	TÊ DE REDUÇÃO COM FLANGES	PÇ	F"F"	150x50	01	
	VÁLVULAS					
07	VÁLVULA GAVETA–EURO 23	PÇ	F"F"	50	01	
08	VENTOSA PARA ESGOTO	PÇ	F"F"	50	01	
	ACESSÓRIOS					
	A JE	PÇ	BORRACHA	150	04	
	ABF 10	PÇ	BORRACHA	50	02	
	ABF 10	PÇ	BORRACHA	150	05	
	PPF 10	PÇ	AÇO	16X80	08	
	PPF 10	PÇ	AÇO	20X90	40	

NOTAS

1–COTAS E ELEVAÇÕES EM METRO, DIÂMETRO EM MILÍMETRO, EXCETO ONDE INDICADO

2–CONFIRMAR MEDIDAS NO LOCAL.

3–O LEVANTAMENTO TOPOGRÁFICO FORNECIDO NÃO INCLUIU A SEÇÃO DO RIO, ENTRE OUTROS DADOS, LOGO, INFORMAÇÕES DE N.A, COTAS DE TERRENO E BEIRA RIO FORAM EXTRAÍDAS DA TOPOGRAFIA GERAL.

ESTE DESENHO É PROPRIEDADE DA COMPANHIA ESPÍRITO SANTENSE DE SANEAMENTO – CESAN E NÃO PODE SER COPIADO SEM SUA AUTORIZAÇÃO.

NÚMEROS	TÍTULOS	Nº	LOCAL	DISCRIMINAÇÃO	DES.	DIV.	GER.	DATA
		01	ENCIBRA	ENTREGA FINAL	RAPHAEL	–	–	ABR/11
PRINCIPAIS DESENHOS DE REFERÊNCIA		REVISÃO						

CANCELA E SUBSTITUI O DESENHO NÚMERO:

CANCELADO E SUBSTITUÍDO PELO DESENHO NÚMERO:

CENTRO DE DOCUMENTAÇÃO

RECEBIDO: / /

Nº DOC.: ASS.:

APROVAÇÃO CESAN:

ASS.: MATR.:

UNID.: DATA: / /

ESTA APROVAÇÃO NÃO ISENTA A CONTRATADA DE SUAS RESPONSABILIDADES LEGAIS.

EMITENTE:

ENCIBRA S. A.
Estudos e Projetos de Engenharia

PROJETADO: SIMONE DE JESUS SILVA
CREA: 6432/D REGIÃO: ES
DESENHO: VINICIUS S. COSTA
DATA: 05/04/2011

COORDENADOR: RENAN CARATTI ALVES
CREA: 0601159690 REGIÃO: SP
Nº DES. PROJETISTA: 0913–B–PE–HID–DE–153

RESPONSÁVEL TÉCNICO: RENAN CARATI ALVES
CREA 0601159690 REGIÃO SP ART nº 20100005486 DATA 09/09/2009

EMISSÃO CESAN	DATAS
PROJETADO:	
CREA:	
DESENHADO:	
VERIFICADO: ENGº NESTOR GORZA JR	
DIVISÃO: ENGº NESTOR GORZA JR	
GERÊNCIA: ENGª SANDRA SILY	

CESAN

MUNICÍPIO: PANCAS | DISTRITO: SEDE | BAIRRO:

NOME DO EMPREENDIMENTO: AMPLIAÇÃO E MELHORIA DO SISTEMA DE ESGOTAMENTO SANITÁRIO DE PANCAS

TÍTULO: TRAVESSIA DO RECALQUE TREB–C (DN150 MM) SOBRE O RIO PRATA
PROJETO HIDRÁULICO
PLANTA BAIXA, CORTE A–A E SITUAÇÃO

ESCALA:	FOLHA:	Nº CESAN	REV:
INDICADA	01 / 01	C–022–000–94–5–XX–0077	01